HÉLICE®
cocinas



LIMPIEZA Y CUIDADO DEL PRODUCTO
GARANTÍA

PARA CONSULTAR LAS ULTIMAS
NOVEDADES DEL MANUAL,
ESCANEA EL **CÓDIGO QR** CON TU
DISPOSITIVO

LIMPIEZA Y CUIDADO DEL PRODUCTO

GARANTÍA

Estimado cliente,

Gracias por elegir Hélice Cocinas. Esta carpeta contiene el **MANUAL DE LIMPIEZA Y CUIDADO DEL PRODUCTO Y LA GARANTÍA**, que contiene consejos e información sobre la forma correcta de tratar y cuidar las superficies de su cocina y materiales, proporcionando detalles de todos los materiales utilizados para la producción de nuestra gama.

Para obtener servicio posventa, comuníquese con el distribuidor donde compró su cocina. Ya que trabajan en estrecha colaboración con Hélice Cocinas, ellos le proporcionarán un contacto indispensable para cualquier necesidad que tenga.

INDICE

1. RECOMENDACIONES GENERALES ____ **4**

2. ESTRUCTURA INTERIOR ____ **6**

3. LIMPIEZA DE ELEMENTOS METÁLICOS ____ **6**

4. FRONTALES (PUERTAS) ____ **7**

- 4.1 PANELES DE CHAPA DE MADERA NATURAL
- 4.2 MARCO DE MADERA MACIZA Y PANEL CENTRAL
- 4.3 PUERTAS Y PANELES LACADOS
- 4.4 PUERTAS Y PANELES FÉNIX
- 4.5 PUERTAS Y PANELES LAMINADOS HPL & PET
- 4.6 PUERTAS Y PANELES DE MELAMINA LPL
- 4.7 PUERTAS Y PANELES HPL METÁLICO
- 4.8 PUERTAS CON MARCO DE ALUMINIO PINTADO Y VIDRIO

5. OTROS COMPONENTES ____ **10**

6. AJUSTES ____ **11**

- 6.1 BISAGRA HETTICH SENSYS
- 6.2 BISAGRA BLUM BLUMOTION
- 6.3 CAJON HETTICH ATIRA
- 6.4 CAJON HETTCH AVANTECH
- 6.5 CAJON BLUM LEGRABOX

7. RECOMENDACIONES PARA UN USO RESPETUOSO CON EL MEDIO AMBIENTE ____ **14**

8. GARANTÍA ____ **16**

HÉLICE

CALIDAD PROBADA Y GARANTIZADA

Para garantizar la calidad y seguridad de los productos, así como un buen diseño, es fundamental realizar una serie de pruebas que ponen a prueba al máximo todos los materiales y elementos estructurales individuales de la cocina y el salón. Mediante pruebas estandarizadas, se puede verificar la resistencia a los diversos tipos de estrés a los que un material puede verse expuesto durante el cumplimiento de sus funciones.

Hélice realiza importantes inspecciones y pruebas de calidad de los materiales utilizados en su propio laboratorio. Las pruebas se repiten periódicamente para garantizar que el estándar de calidad alcanzado se mantenga constante a lo largo del tiempo.

1. RECOMENDACIONES GENERALES

Recomendaciones generales de uso.
El uso de una cocina implica agua, humedad, vapor y altas temperaturas. Independientemente de su acabado o tipo de sustrato, los materiales que utilizamos para la fabricación de nuestras cocinas resisten la mayoría de las agresiones, pero conviene tomar algunas precauciones para mantenerlas en perfecto estado a lo largo del tiempo.

Aunque la mayoría de los materiales son hidrófugos, el agua puede perjudicarlos con el tiempo. Por lo tanto, es importante secar siempre cualquier resto de agua estancada en todos los componentes de la cocina, especialmente alrededor del fregadero o la placa de cocina, por ejemplo, en las juntas de la encimera y entre la encimera y la pared.

También tenga cuidado con el agua que pueda acumularse en los tiradores empotrados o gotear sobre los muebles o las puertas. El vapor condensado puede dañar permanentemente todos los componentes de los muebles, por lo que, al cocinar, por ejemplo, encienda siempre la campana extractora a una potencia adecuada.

Se recomienda secar siempre y eliminar cualquier resto de vapor y condensación de los muebles, por ejemplo, después de escurrir pasta, después de cocinar o después de utilizar pequeños electrodomésticos que generen vapor (hervidores, cafeteras, etc.).

Para evitar dañar los muebles y las encimeras, no abra la puerta del lavavajillas durante el ciclo de lavado y desactive la apertura automática al finalizar el programa. Espere unos 20 minutos después de finalizar el ciclo de lavado antes de abrir la puerta.

El calor es perjudicial para todos los componentes de los muebles, ya que puede dañarlos. Por ejemplo, no permita que las sartenes sobresalgan del borde de la placa de cocción para evitar dañar las superficies de las encimeras, los revestimientos de las paredes y los salpicaderos.

También tenga cuidado de no colocar objetos muy calientes sobre superficies horizontales (encimeras, mesas, etc.) sin la protección adecuada, como un salvamanteles. Además de dañar la superficie con quemaduras, el calor puede provocar grietas en algunos materiales.

Recomendaciones generales de limpieza.
Puede limpiar toda su cocina con un paño suave o con un paño de micro-fibra. El paño de micro-fibra está fabricado con un tejido eficaz que permite una limpieza profunda sin usar detergentes. Nunca utilice vapor a 100° para limpiar la cocina.

Manchas de cal en superficies.
Evite en la medida de lo posible la formación de cal secando inmediatamente las gotas de agua.

Calor en superficies de apoyo.
No deje objetos calientes sobre las superficies, ya que pueden dañar su superficie.

Filtraciones de agua.
Aunque la mayoría de los materiales utilizados son hidrófugos, cualquier filtración prolongada de agua alrededor del fregadero, a través de las juntas de las encimeras, alrededor de la placa de cocción y entre las encimeras y la pared puede causar daños en los muebles. Si detecta alguna filtración de agua, póngase en contacto con un profesional fontanero inmediatamente para evitar daños en los muebles.

Humedad/calor en los bordes.
Preste también mucha atención al vapor/calor generado por las placas de inducción si no se instalan bajo una campana extractora específica. La puerta del lavavajillas no debe dejarse entre-abierta al final del ciclo de lavado para evitar que los chorros de vapor incidan directamente sobre la encimera y las puertas cercanas, ya que esto podría provocar el desprendimiento de los bordes. Además, la puerta del horno no debe dejarse abierta después de cocinar, ya que con el tiempo el aire caliente generado puede decolorar o dañar los acabados de las puertas adyacentes.

Sustancias corrosivas.
No se deben almacenar sustancias tóxicas o corrosivas (acetona, amoníaco, detergente para limpieza en seco, lejía, sosa cáustica, ácido clorhídrico, diluyentes, etc.) dentro de los muebles; no solo tienden a corroer las piezas metálicas (bisagras, guías de cajones, fregaderos, etc.), sino que también tienen efectos tóxicos en los alimentos.

Agua hirviendo en el fregadero.
Abra siempre el grifo de agua fría antes de verter lentamente agua hirviendo en el fregadero/fregadero integral para evitar choques térmicos en el fregadero, las tuberías y las juntas.

Limpie la zona detrás de los zócalos periódicamente.
Para acceder a ella, retire los zócalos tirando de ellos hacia usted. Después de limpiar los espacios, antes de colocar los zócalos, asegúrese de que los clips de fijación estén en la posición correcta.

Limpieza de los escurridores.
Para mantener los escurridores en buen estado:

» Límpielos regularmente con agua y jabón y séquelos con un paño suave;

» Utilice un producto antical para eliminar cualquier residuo en la rejilla y la bandeja. Enjuáguelos con abundante agua.

» No utilice detergentes con cloro directamente sobre el acero inoxidable;

» No deje agua estancada en la bandeja de goteo, ya que esto puede provocar la formación de cal, depósitos duros y moho.

Para que el escurridor de pared funcione correctamente:

» La vajilla debe escurrir en la bandeja de goteo. Por lo tanto, no permita que ninguna parte de la vajilla toque el panel trasero del escurridor y se escurra por él, ya que podría causar daños irreparables;

» Los escurridores no admiten platos de más de 26 cm de diámetro.

Limpieza de las tapas de los quemadores y rejillas.
Una vez enfriados los componentes, retírelos y lávalos con agua caliente y lavavajillas. La suciedad incrustada se puede eliminar de los componentes de hierro fundido con una esponja ligeramente abrasiva y un producto desengrasante.
De lo contrario, utilice un detergente abrasivo con una esponja suave. Después de la limpieza, enjuague con abundante agua y seque con cuidado. Seque las superficies de hierro fundido ocasionalmente con un paño humedecido con un poco de aceite de oliva. No deben lavarse en el lavavajillas. La decoloración de los componentes de hierro fundido es una consecuencia normal del uso del aparato y no afecta a su rendimiento.

Renovaciones con el paso del tiempo:
Generalmente, existen problemas para combinar algunos elementos, como el lacado, la madera, la chapa, etc., con las composiciones existentes, ya que los tonos de color pueden variar ligeramente y desvanecerse con la luz.

Siempre que sea posible, se debe proporcionar una muestra para lograr la mejor combinación posible con la composición. Sin embargo, cualquier pequeña diferencia tenderá a disminuir y desaparecer con el tiempo.

Fijación de elementos.
Los muebles extraibles y los armarios altos deben fijarse a las paredes y a los muebles contiguos con los herrajes suministrados con el producto terminado. Los elementos instalados en islas y penínsulas, así como las estanterías, deben fijarse/estabilizarse con los herrajes (anclajes de suelo o techo) o lastres, según las instrucciones.
(Consulte la capacidad de carga de las cestas en la sección de capacidad de carga de elementos internos/externos).

Encimeras Slim Line.
Las encimeras son elementos especialmente importantes en las composiciones de cocina, ya que son uno de los componentes más utilizados. Ningún material puede considerarse el mejor para encimeras de cocina. Cada material tiene sus pros y sus contras.

Las encimeras laminadas de las cocinas Hélice están hechas de HPL Slim Line (laminado de alta presión), compuesto por un gran número de capas de papel impregnadas con resinas termoendurecibles y compactadas mediante la acción combinada de calor y alta presión.

Presenta una excelente dureza y resistencia a rayaduras, golpes, abrasión, productos químicos, bacterias y calor.
La característica especial del laminado Unicolor es que se puede teñir en todo su espesor.

El laminado Slim Line en capas es un material de excelente calidad, tanto funcional como estética, ya que es resistente al vapor e higiénico.



2. ESTRUCTURA INTERIOR

Todas nuestras cocinas cuentan con estructuras de tableros ecológicos fabricados con madera 100% postconsumo, certificados conforme a las estrictas normas de emisión de formaldehído y con propiedades hidrófugas, en algunos acabados de interior, para combatir las filtraciones de agua y la humedad de la forma más eficaz posible. Para los bordes se utilizan adhesivos de poliuretano resistentes al agua, al vapor y a las altas temperaturas.

Limpieza.
Para limpiar las estructuras y los estantes interiores, utilice simplemente un paño suave y húmedo o el paño de microfibra.

Capacidad de carga de los muebles.
No se debe sobrecargar los elementos individuales y las cargas deben distribuirse entre ellos; en particular, coloque los artículos más pesados en los muebles bajos y los armarios.

Los muebles altos pueden soportar un peso máximo de 80 kg, independientemente de su volumen. Los muebles con cuatro patas apoyadas en el suelo (muebles bajos y armarios) tienen una capacidad de carga máxima de 250 kg, independientemente de su volumen. Los muebles bajos montados en la pared tienen una capacidad máxima de carga de 250 kg. Los muebles bajos suspendidos tienen una capacidad de carga máxima de 100 kg. Los paneles inferiores de los muebles suspendidos tienden a doblarse al cargar objetos pesados de este tipo, que suelen utilizarse en cocinas. Esta curvatura es proporcional tanto a la longitud del panel inferior como al peso de los objetos. Dentro de los límites de peso indicados anteriormente, la curvatura de los paneles inferiores se considera normal.

Capacidad de carga en estantes y baldas.
Todos los estantes soportan por lo general 40kg de peso. Si superan cierto peso, el centro del estante puede hundirse en mas de 3mm. La capacidad de carga disminuye cuando el ancho se aumenta. Es recomendable distribuir el peso uniformemente en la superficie.

Resumen de capacidades máximas:
- Partición abierta (12mm)
• Máx. 5 kg (independientemente de profundidad o ancho)

- Balda de melamina
• Hasta 40 kg para 600mm profundidad y ancho < 600mm.
• Hasta 25 kg con anchos mayores (750-900mm).

- Doble balda
• Similar a melamina, pero más resistente a anchos mayores (hasta 35 kg con 900mm de ancho).

- Balda de cristal
• Hasta 40 kg pero solo con ancho < 600mm, hasta 15 kg con más ancho.

- Balda de vitrina
• Hasta 40 kg en profundidad ≥ 600mm, pero máx. 20 kg en anchos mayores.

3. LIMPIEZA DE ELEMENTOS METÁLICOS

Limpieza
Para el cuidado rutinario de las piezas metálicas, utilice un paño suave o un paño de microfibra suave humedecido con agua tibia (30-40 °C). Para las manchas difíciles, utilice un paño humedecido con un producto limpia cristales o jabón neutro. Pruebe siempre cualquier producto en el interior de la pieza (en una esquina) antes de usarlo en el exterior. Limpie siempre las piezas mientras la mancha esté fresca y seque inmediatamente cualquier gota de agua.

NUNCA

» Nunca utilice nunca cremas abrasivas ni estropajos de acero, ya que podrían causar rayones permanentes en la superficie;

» Nunca utilice disolventes o quitamanchas, acetona, tricloroetileno o amoníaco;

» Nunca utilice lejía o productos que la contengan, ya que pueden dejar marcas permanentes en la superficie;

» Nunca utilice alcohol;

» Nunca utilice aparatos de vapor.



4. FRONTALES (PUERTAS)

4.1 PANELES DE CHAPA DE MADERA NATURAL

Las puertas y paneles chapados de nuestras cocinas están fabricados con madera de primera calidad, bien curada y con un acabado artesanal. Los tratamos con los mejores barnices disponibles, pero es posible que se dañen por filtraciones o goteos de agua persistentes. La madera es un material higroscópico, lo que significa que intercambia humedad con el exterior. Por lo tanto, con el tiempo absorberá la humedad presente en un entorno y temperatura específicos.

Como resultado, en condiciones muy secas la madera pierde humedad y se encoge, mientras que en condiciones muy húmedas ocurre lo contrario: la madera absorbe humedad, aumentando de tamaño. Estas ligeras variaciones no deben considerarse defectos; son los movimientos naturales de un producto "vivo" que responde al cambio de estaciones. Además, el contenido de humedad final de la madera también depende de su uso, por lo que se debe tener especial cuidado al respecto (*por ejemplo, encender siempre la campana extractora al cocinar y secar inmediatamente la condensación, los derrames de agua, etc.*). El chapado natural se ha desarrollado mediante una cuidadosa selección de los mejores materiales y productos del mercado para crear este nuevo y exclusivo acabado muy mate, suave al tacto, antihuellas y antideslumbrante que le da a la madera un aspecto "sin tratar".

Limpieza.
Para el cuidado rutinario de las puertas rechapadas, utilice un paño suave y húmedo o un paño de microfibra. Para manchas difíciles, utilice un paño con un limpiador específico para madera (no abrasivo). Para una limpieza a fondo, incluso de los poros más pequeños, frote en la dirección de la veta de la madera. A continuación, enjuague con un paño bien escurrido y seque bien todas las superficies.
Para evitar daños, pruebe siempre cualquier producto en el interior de la puerta (en una esquina) antes de usarlo en el exterior. Limpie siempre las puertas mientras las manchas estén frescas y seque inmediatamente cualquier gota de agua.

Variaciones de color.
La madera es una materia prima natural con diferencias de color y estructura que forman parte de sus características intrínsecas. Con el tiempo, el color de las superficies de madera puede variar.
Las unidades de madera adquiridas posteriormente suelen adaptarse al color de las unidades existentes con el tiempo debido al proceso normal de envejecimiento.

NUNCA

» Nunca utilice alcohol, disolventes o quitamanchas, acetona, tricloroetileno, amoníaco ni lejía;

» Nunca utilice productos de cera de abejas o renovadores, ya que pueden tener un efecto abrillantador que modifica el acabado de las puertas mate;

» Nunca exponga su cocina a la luz solar directa para retrasar la variación de color que la madera puede experimentar con el tiempo;

» Nunca utilice aparatos de vapor.

4.2 MARCO DE MADERA MACIZA Y PANEL CENTRAL

La madera maciza es un material higroscópico, lo que significa que intercambia humedad con el ambiente exterior. Por lo tanto, con el tiempo, la madera maciza absorberá la humedad presente en un entorno y temperatura específicos. Cualquier deformación, grieta o cambio en el estado de la madera es una característica esencial de este material y se debe a su asentamiento natural y a las diferentes condiciones ambientales.

Además, el contenido de humedad final de la madera también depende de su uso, por lo que se debe tener especial cuidado al respecto (por ejemplo, encender siempre la campana extractora al cocinar y secar inmediatamente la condensación, los derrames de agua, etc.). En nuestras cocinas, utilizamos madera de primera calidad, bien curada y acabada con esmero artesanal. Aunque las tratamos con los mejores barnices disponibles, es posible que se dañen por filtraciones o goteos de agua persistentes. La puerta con marco de brillo cero se ha desarrollado mediante una cuidadosa selección de los mejores materiales y productos del mercado para crear este nuevo y exclusivo acabado muy mate, suave al tacto, antihuellas y antideslumbrante que confiere a la madera un aspecto natural.

Limpieza.
Para el cuidado rutinario de las puertas con marco, utilice un paño suave y húmedo o un paño de microfibra. Para manchas difíciles, utilice un paño con un limpiador específico para madera (no abrasivo). Para una limpieza a fondo, incluso de los poros más pequeños, frote en la dirección de la veta de la madera. A continuación, enjuague con un paño bien escurrido y seque bien todas las superficies.
Para evitar daños, pruebe siempre cualquier producto en el interior de la puerta (en una esquina) antes de usarlo en el exterior. Limpie siempre las puertas mientras las manchas estén frescas y seque inmediatamente cualquier gota de agua.

Variaciones de color.
La madera es una materia prima natural con diferencias de color y estructura que forman parte de sus características intrínsecas. Con el tiempo, el color de las superficies de madera puede variar.
Las unidades de madera adquiridas posteriormente suelen adaptarse al color de las unidades existentes con el tiempo debido al proceso normal de envejecimiento.

NUNCA

» Nunca utilice alcohol, disolventes o quitamanchas, acetona, tricloroetileno, amoníaco ni lejía;

» Nunca utilice productos de cera de abejas o renovadores, ya que pueden tener un efecto abrillantador que modifica el acabado de las puertas mate;

» Nunca exponga su cocina a la luz solar directa para retrasar la variación de color que la madera puede experimentar con el tiempo;

» Nunca utilice aparatos de vapor.

4.3 PUERTAS Y PANELES LACADOS

Utilizamos los mejores lacados para las puertas y paneles de nuestras cocinas, y todas las fases de recubrimiento se realizan mecánicamente con robot. Sin embargo, no se pueden evitar por completo los posibles daños causados por filtraciones y goteos de agua persistentes. El color del acabado lacado cambiará ligeramente con el tiempo debido al envejecimiento natural del producto y a la exposición a la luz.

Acabado lacado Brillo - Satinado - Mate.
Utilizamos una variedad de acabados lacados en nuestras puertas lacadas. El lacado Brillo tiene un acabado brillante con un cepillado final que proporciona una resistencia superficial especialmente alta. El lacado Satinado tiene un acabado Semi-mate con un ligero cepillado final que, aun así, proporciona una buena resistencia. El lacado Mate tiene un acabado mate con la mejor relación entre opacidad y resistencia superficial.

Limpieza.
Para el cuidado rutinario de las puertas lacadas, utilice un paño suave o un paño de microfibra suave humedecido con agua tibia (30-40 °C). Para las manchas difíciles, utilice un paño humedecido con un producto limpiacristales o jabón neutro. Para evitar daños, pruebe siempre cualquier producto en el interior de la puerta (en una esquina) antes de usarlo en el exterior. Limpie siempre las puertas mientras las manchas estén frescas y seque inmediatamente cualquier gota de agua.

Rayones en la pintura.
Si aparecen rayones, utilice el envase de retoque que viene con la cocina; aplique la cantidad correcta de pintura a la puerta. Puede adquirir envases de retoque adicionales directamente en su distribuidor.

NUNCA

» Nunca utilice alcohol, disolventes o quitamanchas, acetona, tricloroetileno, amoníaco ni lejía;

» Nunca utilice cremas abrasivas ni estropajos de acero, ya que rayarán permanentemente las superficies;

» Nunca exponga su cocina a la luz solar directa para retrasar la variación de color que el acabado lacado puede experimentar con el tiempo;

» Nunca utilice aparatos de chorro de vapor;

» Nunca subestime el riesgo de derrames de café, especialmente en los acabados lacados MATE.

4.4 PUERTAS Y PANELES FENIX

Las puertas FENIX NTM tienen una reflexión de luz muy baja, lo que las hace extremadamente mates; además, son antihuellas y de tacto agradable. Al poder repararse con calor, este material puede regenerarse en caso de pequeños arañazos superficiales.
Sus principales características son: una limpieza extremadamente fácil; una reducción muy eficaz de la carga bacteriana, propiedades antimoho y una excelente resistencia al roce, los arañazos y la abrasión, así como a los productos domésticos.

Limpieza.
Cuidado rutinario: La superficie FENIX NTM debe limpiarse regularmente, pero no requiere ningún cuidado especial; simplemente use un paño suave y húmedo o un paño de microfibra humedecido con agua caliente o detergente. Tolera bien todos los limpiadores o desinfectantes domésticos estándar. Se recomienda usar una esponja de espuma de melamina (también conocida como goma mágica) para la limpieza y el cuidado rutinarios de la superficie.

Manchas difíciles: si hay restos de suciedad que no se puedan eliminar con un limpiador doméstico estándar debido a la superficie irregular de FENIX NTM y su alta densidad, recomendamos usar disolventes aromáticos no agresivos (acetona o quitaesmalte) para la limpieza.

Para evitar daños, cualquier producto debe probarse siempre en el interior de la puerta (en una esquina) antes de usarlo en el exterior. Limpie siempre las puertas mientras las manchas estén frescas y seque cualquier gota de agua inmediatamente.

NUNCA

» Nunca utilice productos que contengan sustancias abrasivas, esponjas abrasivas ni materiales inadecuados como papel de lija o lana de acero sobre la superficie;

» Nunca utilice productos muy ácidos o alcalinos, ya que podrían manchar la superficie;

» Nunca utilice paños que no estén perfectamente limpios al limpiar con disolventes, ya que pueden dejar marcas en la superficie del FENIX NTM. Sin embargo, cualquier marca puede eliminarse enjuagando con agua caliente y secando;

» Nunca utilice abrillantadores de muebles o limpiadores que contengan cera en general, ya que tienden a formar una capa pegajosa sobre la superficie compacta del FENIX NTM.

4.5 PUERTAS Y PANELES LAMINADOS HPL & PET

El material HPL (laminado de alta presión), un material de calidad superior, con base en tablero LPL con excelente dureza, tacto sedoso, resistencia al rayado, desgaste, impactos y al fuego.

El laminado PET se caracteriza por su elevada pureza, alta resistencia y tenacidad. El PET es un material, con base de tablero en MDF, que resiste altos grados de humedad, temperatura y luz. Se caracteriza por su alta resistencia a esfuerzos permanentes y al desgaste gracias a su rigidez.

Limpieza.
El laminado HPL y PET son fáciles de limpiar y no requiere cualquier cuidado especial. La mayoría de las manchas se eliminan con solo agua y jabón, que se puede secar con un paño suave, o con un paño de microfibra. Siempre limpie las puertas mientras las manchas estén frescas y seque las gotas de agua a la vez.

Manchas de diversos tipos.
Los productos de limpieza recomendados para manchas difíciles (aceite, tinta, grasa, etc.) incluyen alcohol y acetona, o limpiadores desengrasantes en general. Para manchas de cal, utilice limpiadores con un bajo porcentaje de ácido cítrico o acético (agua tibia con vinagre de vino blanco o limón).

NUNCA

» Nunca utilice productos de cera de abeja ni renovadores, ya que pueden tener un efecto abrillantador que modifica el acabado de las puertas mate;

» Nunca exponga su cocina a la luz solar directa para retrasar la decoloración;

» Nunca utilice productos agresivos para limpiar los cantos (alcohol, acetona, limpiadores desengrasantes concentrados);

» Nunca utilice aparatos de vapor.

4.6 PUERTAS Y PANELES DE MELAMINA LPL

Las puertas de melamina de alta calidad consisten en una capa de papel impregnada con resinas termoendurecibles. Este tratamiento produce un material resistente a arañazos, golpes, abrasión, productos químicos y calor.

Limpieza.
Las superficies de las puertas de melamina son fáciles de limpiar y no requieren ningún cuidado especial. La mayoría de las manchas se eliminan con agua y jabón, que se pueden secar con un paño suave o con un paño de microfibra. Para manchas difíciles, utilice una esponja y un limpiador específico para laminados o un detergente para ventanas. Elimine cualquier residuo de estos productos con un paño seco para evitar marcas o pérdida de brillo.

Para evitar daños, pruebe siempre cualquier producto en el interior de la puerta (en una esquina) antes de usarlo en el exterior. Limpie siempre las puertas mientras las manchas estén frescas y seque cualquier gota de agua inmediatamente.

Manchas de diversos tipos.
Los productos de limpieza recomendados para manchas difíciles (aceite, tinta, grasa, etc.) incluyen alcohol y acetona, o limpiadores desengrasantes en general. Para manchas de cal, utilice limpiadores con un bajo porcentaje de ácido cítrico o acético (agua tibia con vinagre de vino blanco o limón).

NUNCA

» Nunca utilice productos de cera de abeja ni renovadores, ya que pueden tener un efecto abrillantador que modifica el acabado de las puertas mate;

» Nunca exponga su cocina a la luz solar directa para retrasar la decoloración;

» Nunca utilice productos agresivos para limpiar los cantos (alcohol, acetona, limpiadores desengrasantes concentrados);

» Nunca utilice aparatos de vapor.

4.7 PUERTAS Y PANELES HPL METÁLICO

Aunque el aluminio es muy robusto y resistente, se deben seguir una serie de pautas para mantenerlo en su mejor momento.

Limpieza.
Para el cuidado de rutina de las puertas de acero, use un paño suave o una gamuza, o la microfibra. Para las manchas difíciles, utilice un paño con jabón y agua o un detergente neutro, frotando con un sintético esponja en la misma dirección que el acabado satinado, luego enjuague bien y seque.

Manchas de diversos tipos.
Para las marcas de cal, utilice limpiadores con un bajo porcentaje de ácido cítrico o acético (agua tibia con vinagre de vino blanco o limón). Evite las manchas secando las gotas de agua lo antes posible.

En caso de manchas difíciles, limpie con uno de los detergentes o cremas especiales disponibles en el mercado, o utilice la crema multiusos. En caso de manchas muy difíciles y persistentes, puede utilizar la crema limpiadora profesional Easy Clean Barazza o “Inox Creme Franke” , siguiendo las instrucciones del envase y aclarando con abundante agua después de usar. Seque inmediatamente con un paño suave, frotando en la dirección del acabado satinado.
Recuerde que estas cremas son ligeramente abrasivas, por lo que pueden dañar el brillo o el acabado satinado del acero.

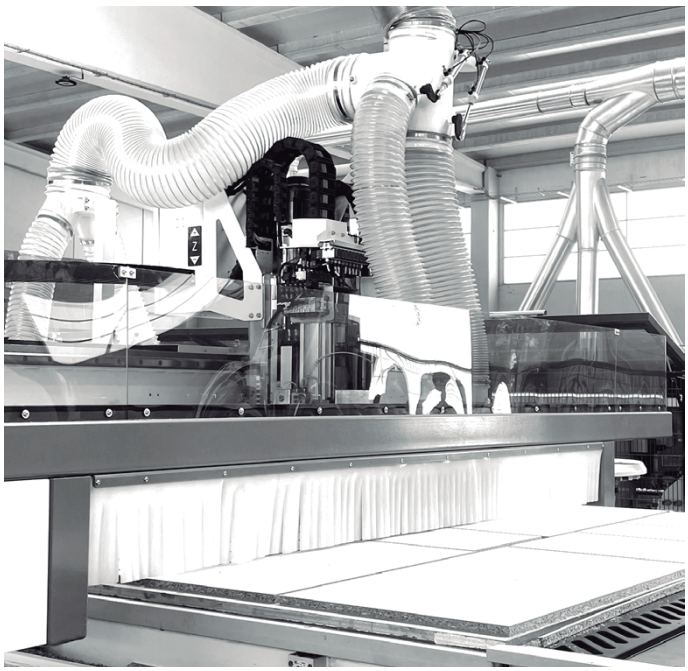

4.8 PUERTAS CON MARCO DE ALUMINIO PINTADO Y VIDRIO

La puerta consta de un marco perimetral y un panel trasero de aluminio pintado, con un panel frontal de vidrio templado para mejorar la resistencia mecánica y aumentar la seguridad en caso de rotura (gracias a un tratamiento especial, el vidrio se fragmenta en pequeños fragmentos redondeados). El marco de aluminio hace que la puerta sea ligera y robusta, y ofrece una excelente resistencia a la oxidación.

Limpieza del marco.
Para el cuidado rutinario del marco lacado, utilice un paño suave o un paño de microfibra suave humedecido con agua tibia (30-40 °C). Para las manchas difíciles, utilice un paño humedecido con un producto limpiacristales o jabón neutro. Siempre pruebe cualquier producto en el interior de la puerta (en una esquina) antes de usarlo en el exterior. Limpie siempre las puertas mientras las manchas estén frescas y seque inmediatamente cualquier gota de agua.

Limpieza del cristal.
Para la limpieza habitual del cristal, utilice un paño suave y húmedo o un paño de microfibra. Para las manchas difíciles, utilice un paño humedecido con un producto limpiacristales o jabón neutro. El cristal con acabado mate debe limpiarse con más frecuencia, también con una esponja mágica.
Las puertas deben limpiarse siempre mientras la mancha esté fresca.

NUNCA

» Nunca utilice sustancias abrasivas, disolventes ni ningún otro detergente agresivo;

» Nunca utilice alcohol en la parte posterior de la puerta y el marco;

» Nunca utilice aparatos de chorro de vapor.

5. OTROS COMPONENTES

5.1 TIRADORES, RANURAS PARA TIRADORES Y ZÓCALOS METÁLICOS

Para su cuidado, consulte la sección “Puertas con marco de aluminio pintado”.

5.2 TIRADORES, RANURAS PARA TIRADORES, PERFILES Y ZÓCALOS LACADOS

Para su cuidado, consulte la sección “Puertas y paneles lacados”.

5.3 TIRADORES, RANURAS PARA TIRADORES, ZÓCALOS Y PERFILES CHAPADOS

Para su cuidado, consulte la sección “Puertas y paneles de chapa de madera natural”.

5.4 RANURAS PARA TIRADORES Y ZÓCALOS DE MELAMINA

Para su cuidado, consulte la sección “Puertas y paneles de melamina LPL”.

5.4 ESTANTES

Para la limpieza de los estantes, siga las instrucciones para cada tipo de material en el capítulo sobre el cuidado de las puertas.

5.5 BISAGRAS

Las bisagras no requieren mantenimiento, excepto las del fregadero, el escurridor y los cubos de basura; utilice un paño seco y, si es posible, límpielas con vaselina. No deje paquetes abiertos de limpiadores u otros productos químicos dentro de los muebles, ya que esto podría provocar oxidación.

Bisagras amortiguadas.
Las bisagras amortiguadas ralentizan el movimiento de las puertas al cerrarse para evitar el ruido que se produce al golpear el lateral del mueble. El sistema de cierre amortiguado empieza a actuar unos grados después de que el resorte de retorno entre en acción, lo que ocurre entre 12 y 18 grados, dependiendo del tipo de bisagra.

Garantizan un cierre perfecto y suave de la puerta en cualquier condición, entorno y aplicación. Tecnología de amortiguación integral con dos amortiguadores de aceite de silicona. Los amortiguadores integrales garantizan una fuerza de frenado excepcionalmente constante, para un cierre perfecto de todo tipo de puertas en cualquier condición.

Las bisagras BLUM incorporan un innovador interruptor que pospone la acción de amortiguación, que se activa para que incluso las puertas más inusuales reciban la fuerza de frenado ideal. Si la puerta se deja abierta por encima de este valor, permanecerá inmóvil; esto aplica a todas las bisagras, tanto estándar como amortiguadas.
Apertura de la puerta: para un funcionamiento correcto, abra la puerta completamente o casi completamente.

5.6 GUÍAS DE CAJONES

Las guías de cajones no requieren mantenimiento, excepto las del fregadero, el escurridor y los cubos de basura; utilice un paño seco. No deje paquetes abiertos de limpiadores u otros productos químicos dentro de los muebles, ya que esto podría provocar oxidación.

Los cajones están equipados con un mecanismo de tope para evitar que se salgan de las guías y un sistema de cierre automático para los últimos 4/6 cm.

6. AJUSTES

Presentamos los ajustes para herrajes más comunes en Hélice y su explicacion:

6.1 BISAGRA HETTICH SENSYS

MONTAJE DE BISAGRA:

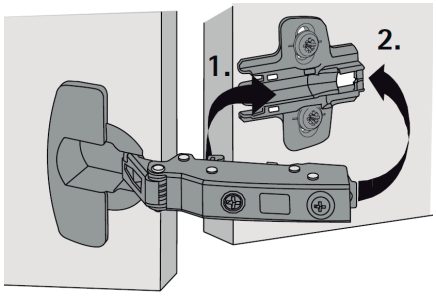

DESMONTAJE DE BISAGRA:

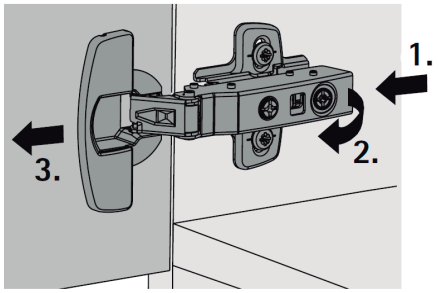

REGULACIÓN ALTURA:

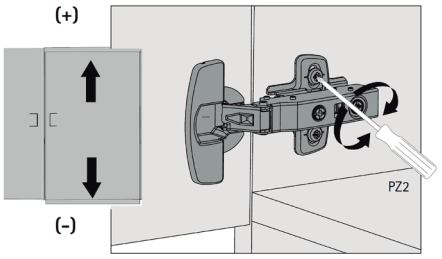

REGULACIÓN PROFUNDIDAD:

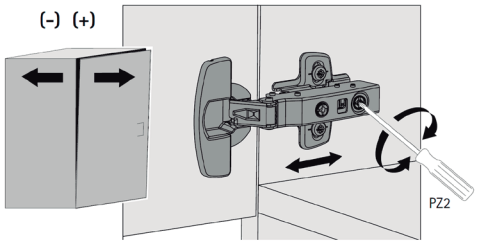

REGULACIÓN LATERAL:

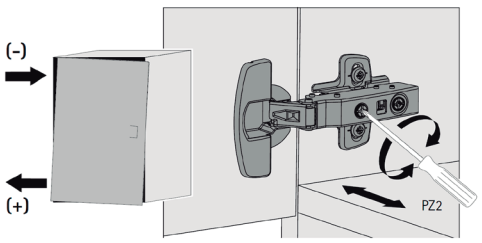

6.1 BISAGRA BLUM BLUMOTION

MONTAJE Y DESMONTAJE DE BISAGRA:



SISTEMA CLIP TOP BLUMOTION:



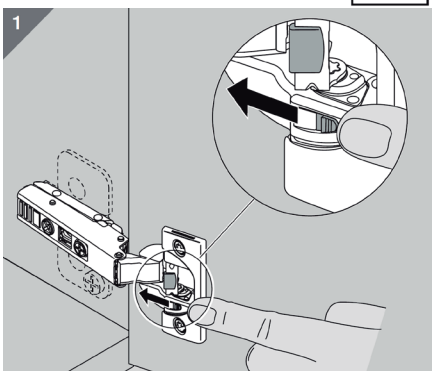

REGULACIÓN ALTURA:

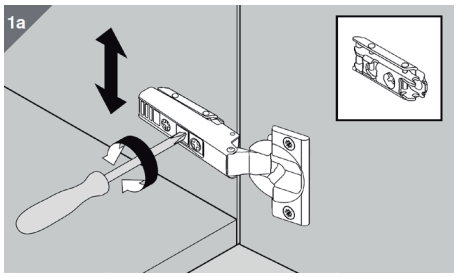

REGULACIÓN PROFUNDIDAD:

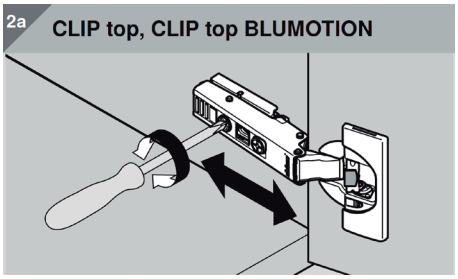

REGULACIÓN LATERAL:

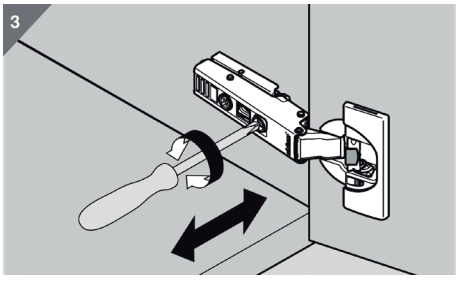

6.3 CAJON HETTICH ATIRA

30 KG

REGULACIÓN ALTURA:

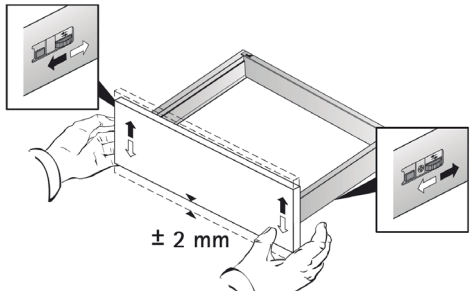

REGULACIÓN LATERAL:

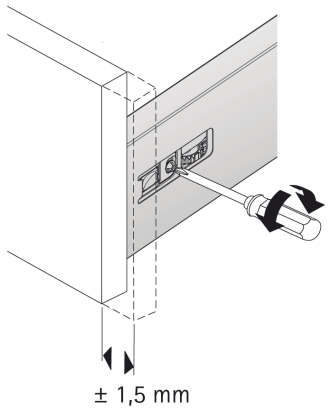

DESMONTAJE DE FRENTE:

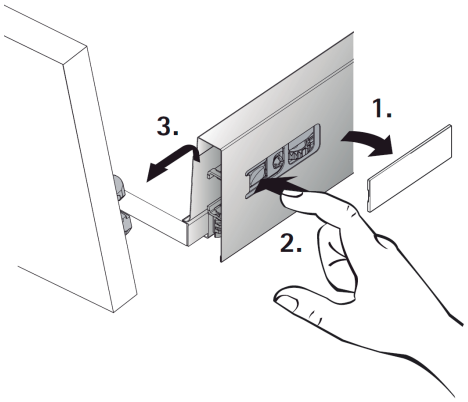

DESMONTAJE DE CAJON:

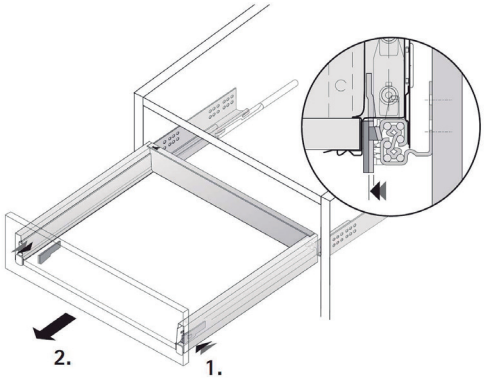

6.4 CAJON HETTICH AVANTECH

40 KG

MONTAJE DE CAJON:

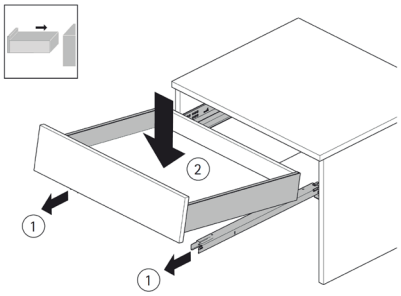

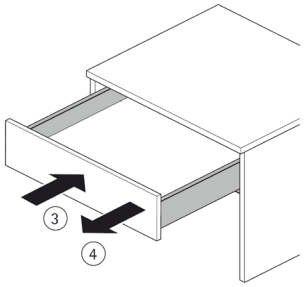

REGULACIÓN ALTURA:

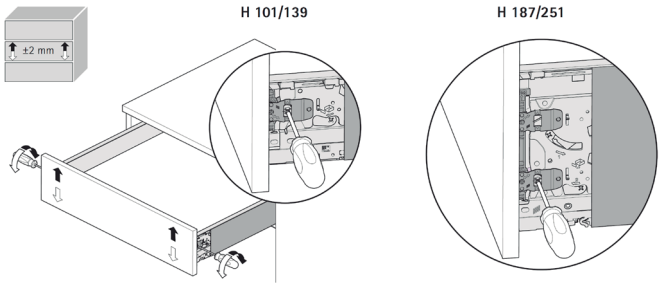

REGULACIÓN LATERAL:

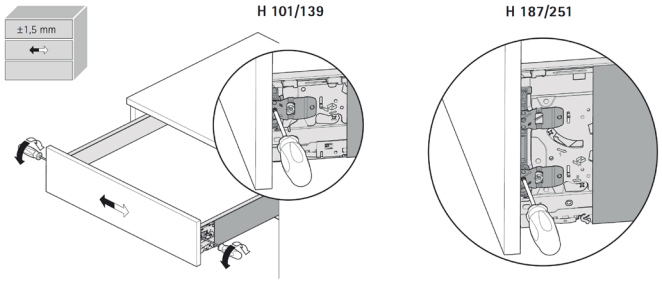

REGULACIÓN INCLINACIÓN:

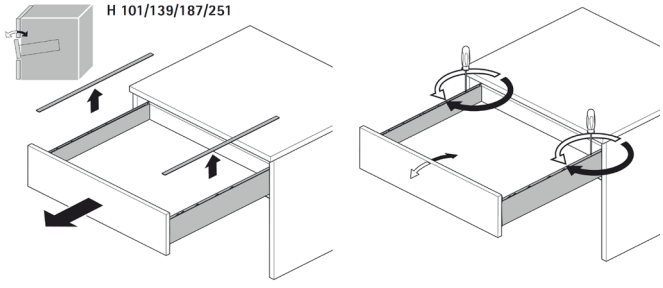

6.5 CAJON BLUM LEGRABOX

REGULACIÓN EN ALTURA, LATERAL E INCLINACIÓN:

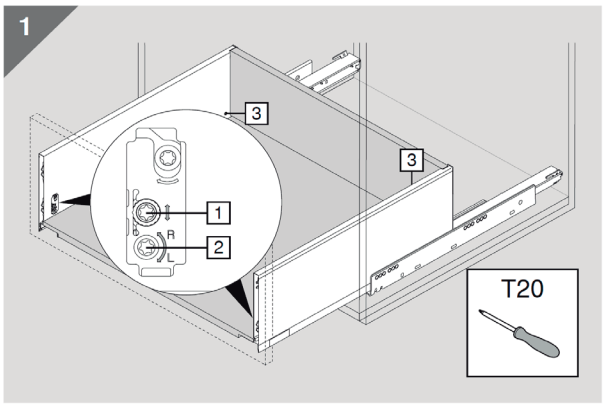

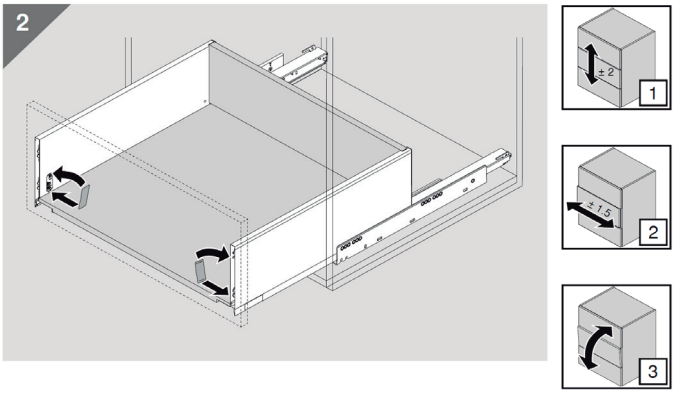

MONTAJE RÁPIDO Y SEGURO DEL FRENTE:



DESMONTAJE SEGURO DEL FRENTE:



GUIA BLUM LEGRABOX:

La guía Blum LegraBox soporta 40kg, contamos con extracción total. Fácil montaje y regulación.





ALTURA M // LATERAL H: 90.5 mm



ALTURA C // LATERAL H: 177 mm



ALTRUA F // LATERAL H: 241 mm

7. RECOMENDACIONES PARA UN USO RESPETUOSO CON EL MEDIO AMBIENTE

Al fabricar su cocina, nos hemos esforzado al máximo por utilizar las mejores tecnologías disponibles, reducir el impacto ambiental de los procesos y materiales empleados y hacer que la cocina sea lo más segura posible. Una vez instalada la cocina en su hogar, también puede contribuir significativamente a evitar un impacto ambiental innecesario y prevenir riesgos para usted y sus hijos. Para ayudarle, le compartimos algunas sencillas sugerencias prácticas:

Consumo de energía.
» Siempre que sea posible, compre electrodomésticos con una alta clasificación de eficiencia energética (por ejemplo, clase A); aunque la inversión inicial puede ser mayor en comparación con electrodomésticos con clasificaciones energéticas más bajas, a largo plazo se justifica por la reducción de costes y el ahorro de energía.

» Evite abrir la puerta del refrigerador o congelador con demasiada frecuencia; el motor sigue funcionando mientras la puerta está abierta, lo que provoca una acumulación excesiva de escarcha y el sobrecalentamiento de los alimentos. Es importante eliminar la escarcha acumulada, ya que esto hace que el congelador consuma más energía.

» Compruebe siempre que la puerta esté bien cerrada.

» No llene el congelador o el refrigerador en exceso, ya que esto puede provocar una refrigeración insuficiente y, por lo tanto, un mayor consumo de energía.

» Evite colocar alimentos calientes en el congelador o el refrigerador, ya que esto aumenta el consumo de energía y puede dañar otros alimentos en su interior.

» Tape la olla al hervir agua, ya que esto ahorra tiempo y energía.

» Los alimentos que requieren tiempos de cocción prolongados deben cocinarse en una olla a presión para reducir su tiempo de cocción y el consumo de energía.

» Compruebe que la placa de cocción esté correctamente ajustada: una llama amarilla indica un consumo excesivo de gas (también notará suciedad negra en las sartenes). Si la llama se desprende de la tapa del quemador, hay demasiado aire en el gas. Nota: encargue cualquier ajuste a personal especializado.

» Encienda el horno solo cuando sea necesario y no se exceda con el tiempo de calentamiento. No abra la puerta del horno a menos que sea necesario. Además, recuerde que el horno consume mucha energía y caliéntelo solo el tiempo estrictamente necesario.

» Siempre que sea posible, utilice un microondas para calentar los alimentos, ya que no requiere precalentamiento y ahorra mucha energía. » Utilice lámparas de alta eficiencia (ya sean fluorescentes o LED) para la iluminación, especialmente en las habitaciones donde pasa más tiempo: la inversión inicial es ligeramente mayor, pero además de contribuir al medio ambiente, también ahorrará dinero a largo plazo.

» Apague las luces si no las necesita: es importante acostumbrarse a no dejar las luces encendidas cuando no se necesitan.

» Apague el televisor (o electrodomésticos similares) con el botón de encendido/apagado en lugar del mando a distancia, ya que estos aparatos siguen consumiendo energía incluso en modo de espera.

» Utilice las campanas extractoras con inteligencia, ajustando la velocidad a las necesidades reales de extracción: si solo utiliza unas pocas ollas o sartenes que no produzcan mucho vapor en la placa, configure la campana a una velocidad de extracción baja o, si es posible, abra las ventanas para ventilar.

» Limpie los filtros de la campana regularmente; este mantenimiento mejora el rendimiento de la campana y reduce el consumo de energía. » Utilice la calefacción o el aire acondicionado solo si es necesario, ajuste los termostatos adecuadamente y, si es posible, no cubra los radiadores con cortinas ni muebles.

» Cuando la calefacción o el aire acondicionado estén en funcionamiento, mantenga las ventanas bien cerradas para evitar corrientes de aire y asegúrese de que ofrezcan un aislamiento eficaz (baja conductividad térmica o doble acristalamiento).

» No abra el grifo de agua caliente cuando no sea necesario: aunque el grifo no esté abierto el tiempo suficiente para que llegue el agua caliente, podría poner en marcha la caldera sin ningún fin.

» Seleccione el programa de lavado adecuado, utilizando lavados a baja temperatura siempre que sea posible (40° - 60°).

Consumo de agua.
» No deje los grifos abiertos cuando no los necesite: es una regla sencilla, pero una forma eficaz de ahorrar agua.

» Asegúrese de cerrar bien los grifos y tenga cuidado de evitar goteos; repárelos de inmediato si pierden agua constantemente.

» Considere usar agua del grifo (si es potable) en lugar de agua embotellada: evitará la generación de residuos (botellas de plástico) y la contaminación generada por su transporte.

» Use un rompechorros en los grifos y cámbielo regularmente: esto reducirá considerablemente el consumo de agua.

» Evite usar el lavavajillas y la lavadora cuando no estén completamente cargados para reducir el consumo innecesario de agua y energía.

» No exceda la dosis de detergente recomendada por el fabricante y verifique la calidad del detergente en cuanto a la dureza del agua; esto reducirá el consumo de agua.

» Deje enfriar el agua de cocción (por ejemplo, después de hervir verduras) y luego úsela para regar las plantas.

» Siempre que sea posible, compre lavadoras y lavavajillas de bajo consumo de agua (por ejemplo, de clase A).

Aunque la inversión inicial puede ser mayor en comparación con electrodomésticos con menor clasificación energética, a largo plazo se justifica por la reducción de costes y el ahorro energético.

Reciclaje de residuos.
» Evitar la generación de residuos innecesarios;

» Separar los residuos para su reciclaje y recuperación;

» Elegir productos con embalajes reciclados o fácilmente reciclables, como los de un solo material;

» Siempre que sea posible, compactar los residuos voluminosos (p. ej., botellas, latas, cajas);

» Si tienes un jardín o un balcón grande con flores, puedes utilizar los residuos orgánicos y verdes para producir compost.

Limpieza de la cocina.
» No utilice más detergente del necesario; para limpiar superficies con poca suciedad, basta con un paño de microfibra húmedo;

» Prefiera detergentes ecológicos (como los que llevan la etiqueta ecológica ECOLABEL, que certifica la ecosostenibilidad del producto durante todo su ciclo de vida) y detergentes cuyo envase tenga un impacto ambiental reducido;

» Es preferible usar un lavavajillas (completo) a lavar los platos a mano: los lavavajillas modernos necesitan mucha menos agua y detergente que el lavado a mano equivalente.

Seguridad en la cocina.

» Tenga mucho cuidado al realizar actividades potencialmente peligrosas en la cocina (por ejemplo, cortar con cuchillos afilados, cambiar bombillas, etc.);

» Encargue las conexiones de gas únicamente a personal especializado mediante tuberías de regulación;

» Cierre siempre la llave general de suministro de gas cuando no lo necesite;

» Adquiera únicamente placas de cocción con válvula de seguridad;

» No deje los cuchillos sin supervisión (en particular, manténgalos fuera del alcance de los niños);

» No utilice aparatos eléctricos cerca de fregaderos o zonas húmedas;

» Siga atentamente las instrucciones de seguridad para electrodomésticos;

» No sobrecargue los muebles (consulte las recomendaciones del manual de uso y mantenimiento).

LIMPIEZA Y CUIDADO DEL PRODUCTO

GARANTÍA

Garantizamos por 5 años nuestros muebles de cocina, ante cualquier defecto de fabricación. Quedando excluido el deterioro producido por descuidos, malos usos o causas ajenas a nuestra responsabilidad como fabricantes.

- La garantía cubre al comprador de una cocina Hélice desde la fecha de fabricación, durante la instalación y vigencia de la misma, siempre y cuando sean defectos de fábrica.

- Los herrajes incluidos de serie en muebles como bisagras, guías para cajones, patas colgadores y soportes, etc. están incluidos en los 5 años de garantía.

- Los herrajes especiales seleccionados añadidos al mueble de serie, tendrán la garantía de la empresa suministradora legal de 2 años.

- El suministro o reparación no conlleva un aumento de la garantía.

- La cocina debe ser comprada, entregada e instalada adecuadamente por un distribuidor oficial de Hélice Cocinas y no encontrarse pendiente de pago.

- No se aceptarán reclamaciones por golpes o rayaduras, transcurridos 7 días desde la instalación.

- Modificar la estructura del módulo fabricado durante la instalación, quedará excluido de la garantía.

- Instalaciones o modificaciones por personal no autorizado o el uso inadecuado del mueble, quedan excluidos de la garantía.

- Los cambios de tonalidad o veteado entre piezas de madera o lámina de madera, debido a la naturaleza de este material.

- Tampoco el cambio de tonalidad ocasionado por el paso del tiempo, tratándose de un envejecimiento natural de este producto.

- Desperfectos ocasionados por fenómenos de fuerza mayor, quedarán excluidos de la garantía.
- Deterioro por mal uso, no teniendo un adecuado mantenimiento y conservación del producto, quedará excluido de la garantía.

- Los colores representados en catálogos y colores de puertas en muestras serán siempre de carácter orientativo.

- La garantía será efectiva, siempre y cuando se adjunte la factura de compra.



PARA CONSULTAR LAS ULTIMAS NOVEDADES DEL MANUAL, ESCANEA EL **CÓDIGO QR** CON TU DISPOSITIVO

FÁBRICA
Ctra. El Jimenado, Km.3
30700 Torre-Pacheco
Murcia (Spain)

T. +34 968 336 488
Whatsapp: +34 621 287 330

www.helicecocinas.com

Esta publicación es propiedad exclusiva de hélice cocinas, y su reproducción total o parcial está totalmente prohibida, quedando amparada bajo la legislacion vigente.

Se reserva el derecho a modificaciones técnicas, diferencias de color y erratas de imprenta 2025/26 ©

Las muestras y colores reproducidos son puramente indicativos. La impresión podría alterar los tonos.